SIKU RA1-50 V3 / RA1-85 V3 TWIN FRESH COMFO



IP24

PRODUKTBESCHREIBUNG

- für Rohrdurchmesser Ø 150 mm
- Teleskoprohr 300 mm bis 500 mm
- mit automatischer Jalousie und Frontplatte
- mit einer Plug & Play Fernbedienung und Schalter am Gehäuse ausgestattet
- mit optischer Filterwechselanzeige (G3 Filter, optional F7 Filter)
- **inklusive Hygrostat (Messung der Luftfeuchtigkeit im Raum)**
- **Thermoaktuator ist hitzebeständiger**
- **Mountingbox (magnetisch) mit zusätzlicher Sicherung**
- mehrere Geräte können miteinander verbunden werden (bis zu 10 Einheiten und noch mehr)
- Reduzierung der Lüftungswärmeverluste dank Wärmerückgewinnung durch den Keramikwärmetauscher
- ermöglicht Feuchtigkeitsausgleich
- leichte Reinigung und Wartung
- eine steckfertige Montage ist möglich
- inklusive Überhitzungsschutz
- RA1-50 V3 für Räume bis ca. 25 m²
- RA1-85 V3 für Räume bis ca. 40 m²
- zum Einbau in eine Kernlochbohrung durch die Außenwand eines Gebäudes

TECHNISCHE DATEN

MODELLE	SIKU RA1-50 V3 TWIN FRESH COMFO			SIKU RA1-85 V3 TWIN FRESH COMFO		
GESCHWINDIGKEIT	1	2	3	1	2	3
SPANNUNG (50/60 HZ)	100-240 V			100-240 V		
LEISTUNGSAUFNAHME	4,50 W	5,00 W	7,00 W	4,74 W	6,56 W	9,65 W
STROMAUFNAHME	0,024 A	0,026 A	0,039 A	0,034 A	0,050 A	0,071 A
LUFTFÖRDERLEISTUNG IM LÜFTUNGSBETRIEB	20 m³/h	35 m³/h	50 m³/h	36 m³/h	59 m³/h	85 m³/h
LUFTFÖRDERLEISTUNG IM REGENERATIONSBETRIEB	10 m³/h	18 m³/h	25 m³/h	18 m³/h	30 m³/h	43 m³/h
DREHZAHL	310 min-1	800 min-1	1450 min-1	1000 min-1	1500 min-1	2045 min-1
SCHALLDRUCKPEGEL BEI 1 M (FREISTRAHLEND)	22 dBA	29 dBA	32 dBA	29 dBA	35 dBA	44 dBA
SCHALLDRUCKPEGEL BEI 3 M (FREISTRAHLEND)	13 dBA	20 dBA	23 dBA	19 dBA	25 dBA	34 dBA
DÄMMUNG DES AUSSEN-SCHALLDRUCKPEGELS	40 dBA			40 dBA		
FÖRDERMITTELTEMPERATUR	von -20°C bis +40°C			von -20°C bis +40°C		
EFFIZIENZ DER WÄRMERÜCKGEWINNUNG	bis zu 88 %			bis zu 90 %		
SCHUTZART	IP24			IP24		

Druckfehler, Irrtümer und technische Änderungen vorbehalten.

AUFBAU

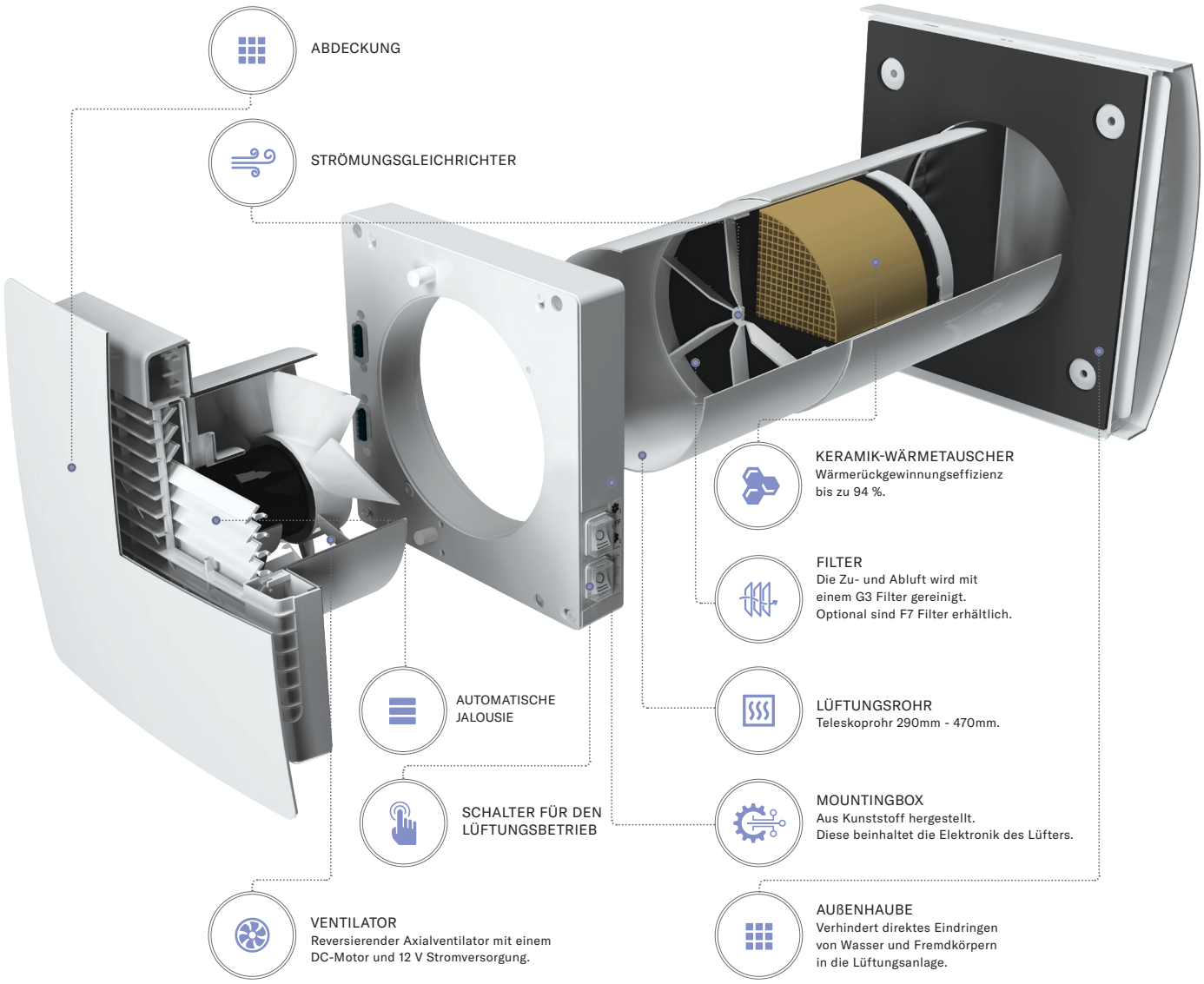

ABMESSUNGEN (MM)

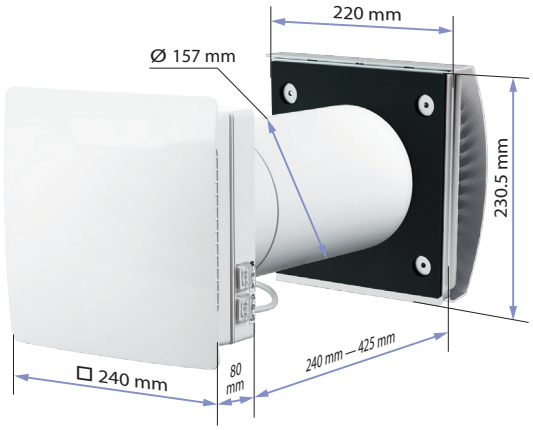

WÄRME- UND FEUCHTERÜCKGEWINNUNG

Die warme Abluft strömt durch den Keramik-Wärmetauscher aus dem Raum und überträgt die Wärmeenergie und Feuchte an den Wärmetauscher. Nach der Erwärmung des keramischen Wärmetauschers wechselt die Lüftungsanlage in den Zuluftbetrieb (70 Sek).

Die frische, kalte Außenluft strömt durch den Wärmetauscher und entnimmt die gespeicherte Wärme und Feuchte. Nach Abkühlung des Wärmetauschers wechselt die Lüftungsanlage in den Abluftbetrieb (70 Sek).

ANWENDUNGSBEISPIELE

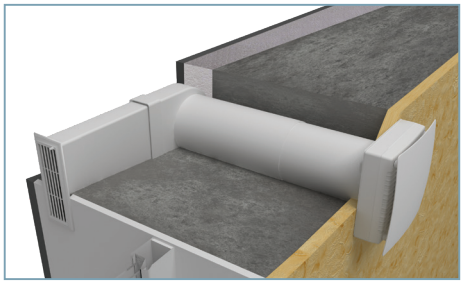

SIKU NP 60x204-0021
Eckmontagesatz (Art. Nr. 30611)

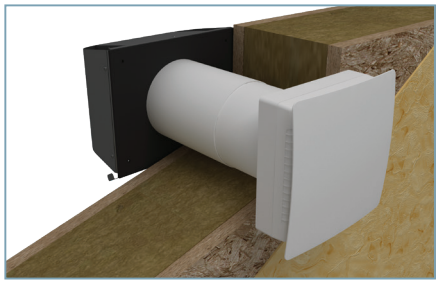

Montage in eine dünne Wandstärke mit dem Einsatz der Außenhaube (Art. Nr. 50516)

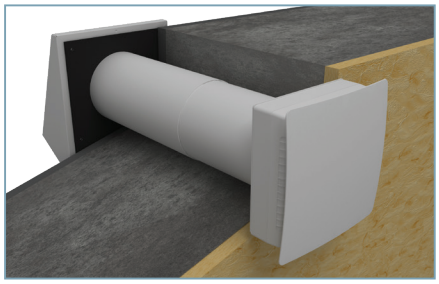

Montage in eine Standard-Wandstärke mit dem Einsatz der Außenhaube (Art. Nr. 50530)

VERFÜGBARE MODELLE	ARTIKELNUMMER	VERPACKUNGSEINHEIT
SIKU RA1-50 V3 Twin Fresh Comfo	(Art. Nr. 50709)	2 Stück
SIKU RA1-85 V3 Twin Fresh Comfo	(Art. Nr. 50728)	2 Stück

ZUBEHÖR	ARTIKELNUMMER	VERPACKUNGSEINHEIT
Filter G3 für 150 mm Rohrdurchmesser (2 Stück)	(Art. Nr. 30464)	50 Stück
Filter F7	(Art. Nr. 50743)	5 Stück
SIKU NP 60x204-0021 (Eckmontagesatz weiß)	(Art. Nr. 30611)	6 Stück
SIKU NP 60x204-0082 (Eckmontagesatz chrome)	(Art. Nr. 50560)	1 Stück
Fernbedienung zu SIKU RA1-50 V3 / RA1-85 V3	(Art. Nr. 50170)	10 Stück
AHS160GRAU (für dünne Wände)	(Art. Nr. 50516)	4 Stück
AH150EDELSTAHL (aus poliertem Edelstahl)	(Art. Nr. 50530)	8 Stück

Druckfehler, Irrtümer und technische Änderungen vorbehalten.